Partdrawing for DLS714NZ - Pagina 1

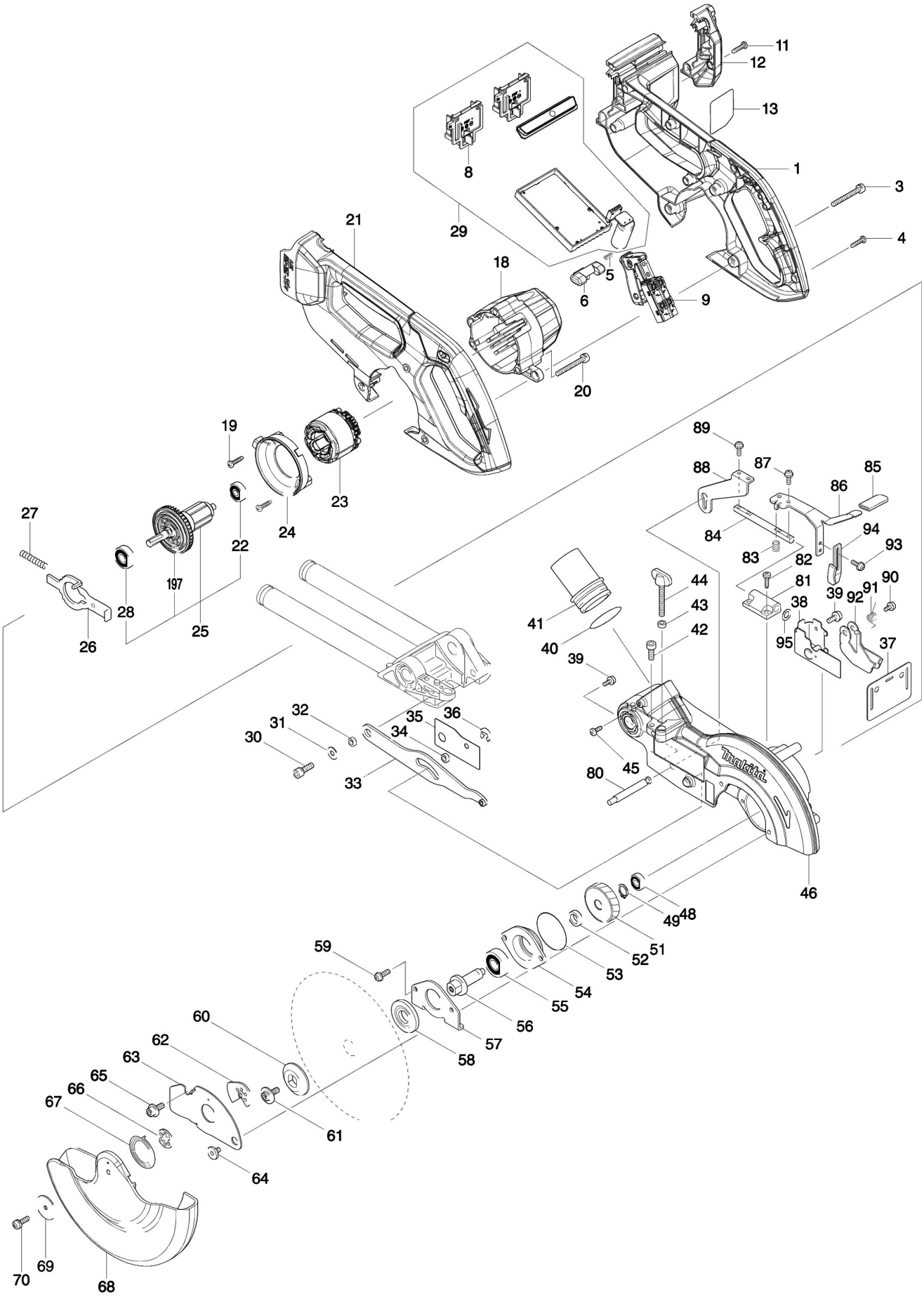
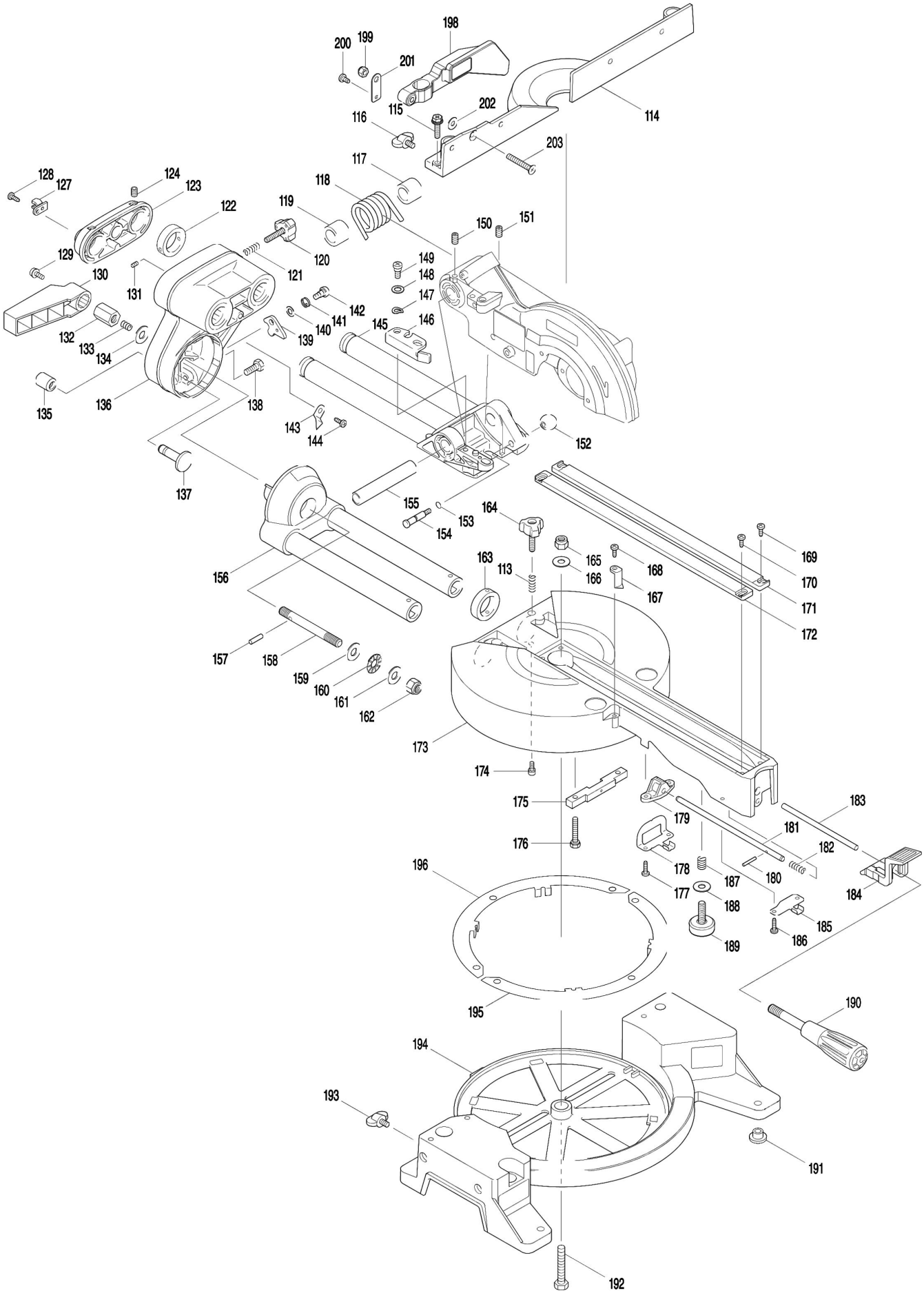
Partdrawing for DLS714NZ - Pagina 2